A-A

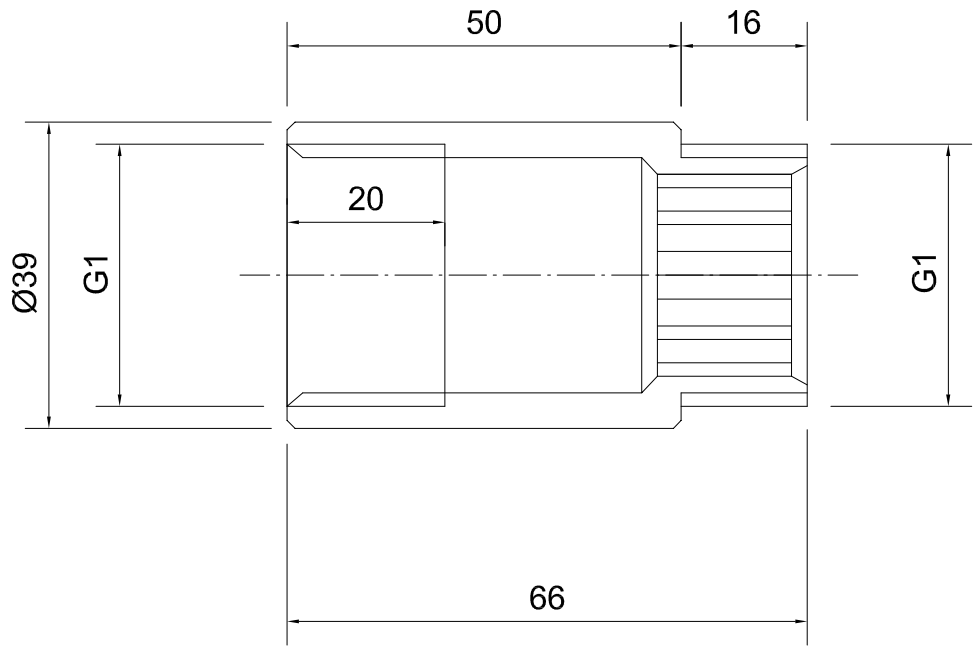

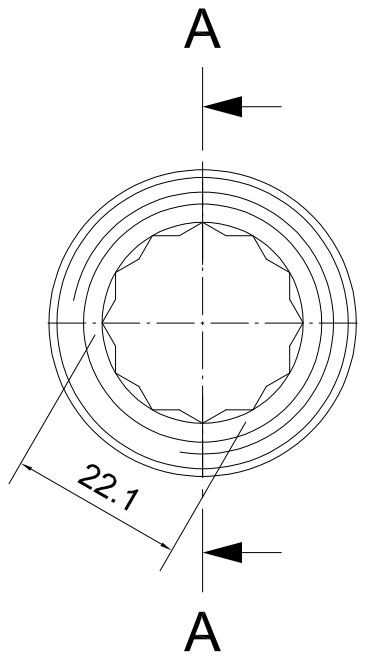

Bennenung: Artikel Nr.: 064792 Datum: 27.10.26

Hahnverlängerung V4A
IG1" - AG1", 50mm

edelstahl24
BESTES NIRO. KLEINSTER PREIS.